RL1790H SPECIFICATION

VERSIONS:01

特别声明:

1.专利产品,侵权必究;

2.保密文件,不得向第三方输出;

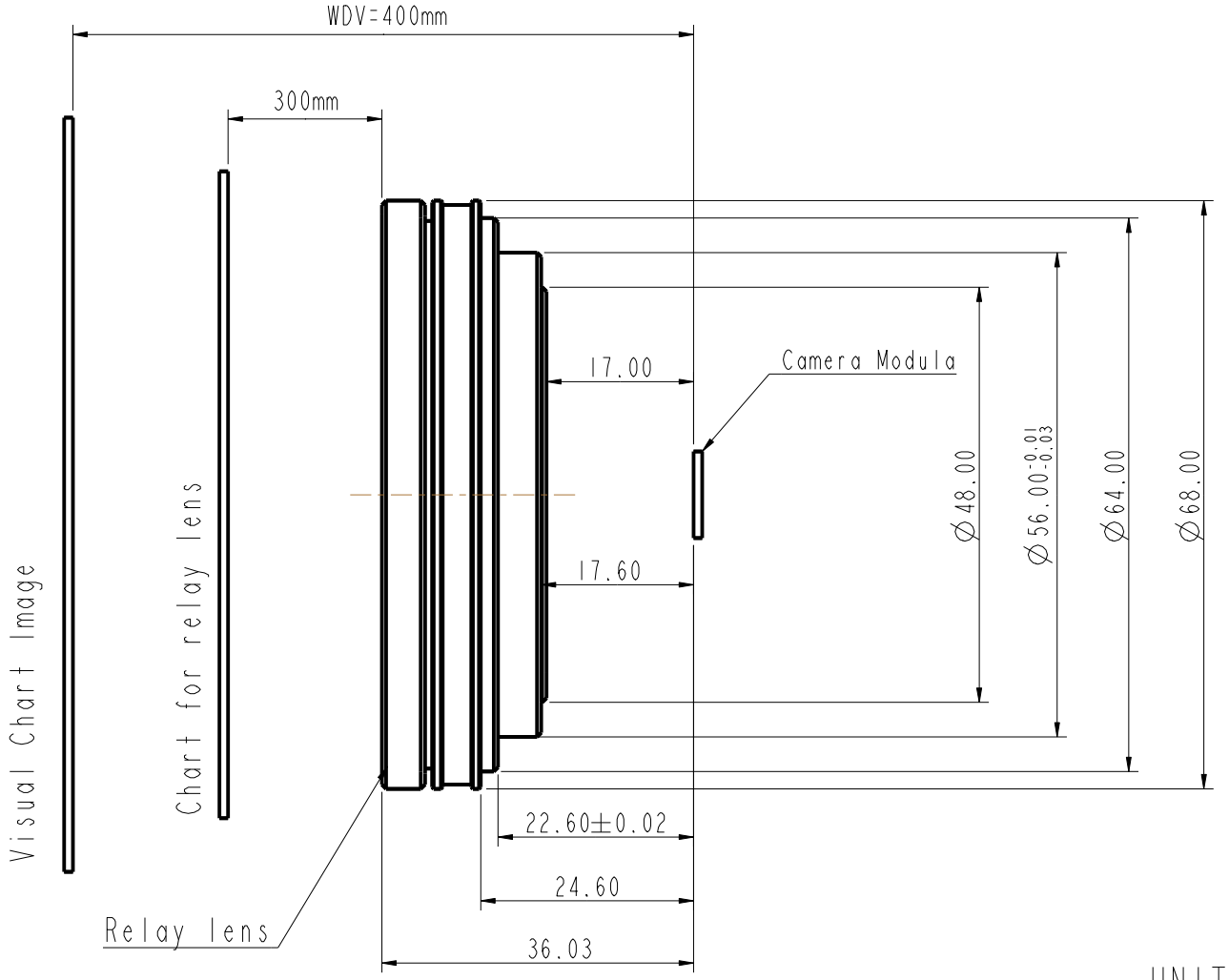

UNIT:mm

注释:

1.WDV:不加中继镜的被测模组实拍距离;

2.WDR:使用中继镜前端面至模拟chart图之间的距离;

3.Exit Pupil Distace:被测模组入瞳孔径到中继镜后端面之间距离;

Distortion	<0.8%	SCALE		VIEW		NAME	RL1790H
MAX FOV	90°	Approved	Check	Design		UVATA	
Approximate Weight	130g						
Exit Pupil Aperture	Ø4.00±0.5	Tan	YW	Pei		中山依瓦塔光学有限公司	
Exit Pupil Distance	17.00±1						